KOLIN

歌林除濕機

KJ-J60B

使用說明書

目　錄

警告・注意……………………1
各部名稱・操作說明…………2
使用方法………………………3
連續排水………………………4
使用注意事項…………………5
保養方法・緊急處理方法……6
規格表…………………………7

Zeon PDF Driver Trial
www.zeon.com.tw

- 謝謝您的惠顧，使用前請詳細閱讀本說明書。
- 本產品附有保證書，請妥善保管，享受服務。

警告

●嚴禁將多餘的電源線不正常折彎！

●插頭請確實插在插座上！插頭、插座需確接地！

●請使用專用的插座，嚴禁使用多孔插座！

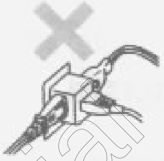

●確實保持電源插頭梢之乾淨！

●關閉除濕機電源時，請先拔掉電源插頭！

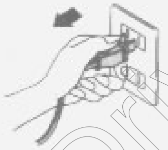

●手濕時嚴禁操作插頭！

注意

●操作面板上嚴禁擺放物品！

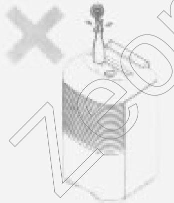

●請維持良好的出風與回風環境！

●請勿讓小孩攀登玩耍！

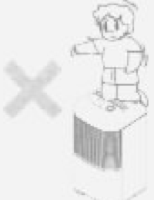

●嚴禁將水淋到機體和操作面板！

●嚴禁在機體附近堆放汽油等易燃物品！

●非維修技術人員，請勿進行拆裝或修理！

Zeon PDF Driver Trial
www.zeon.com.tw

各部名稱

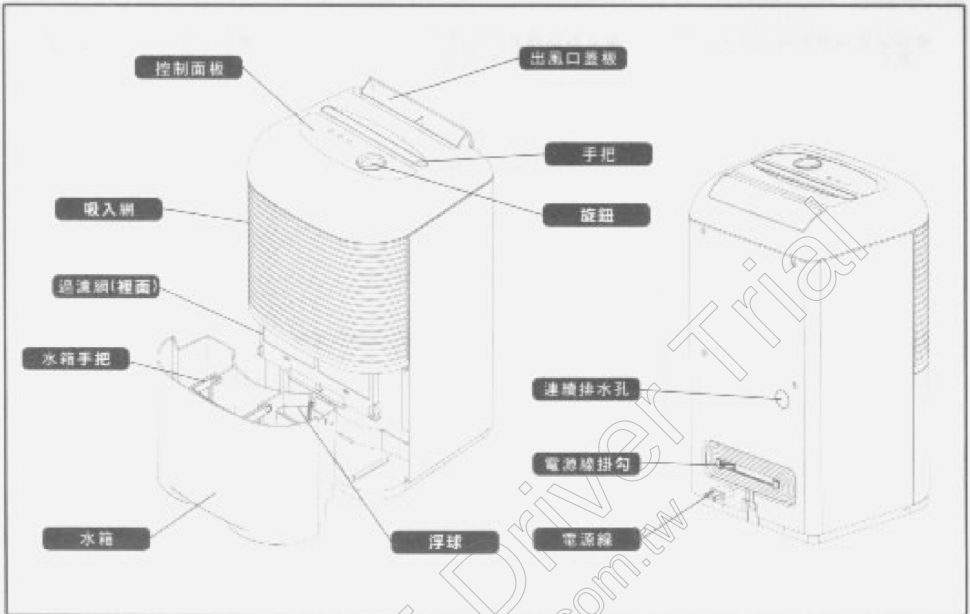

操作說明

滿水指示燈

當水箱水滿時,除濕機自動停止,滿水燈亮

除霜指示燈

當低溫運轉時,除濕機運轉一段時間後,會進入除霜動作,除霜燈會亮

連續

除濕機連續運轉除濕

關機

除濕機停止運轉除濕

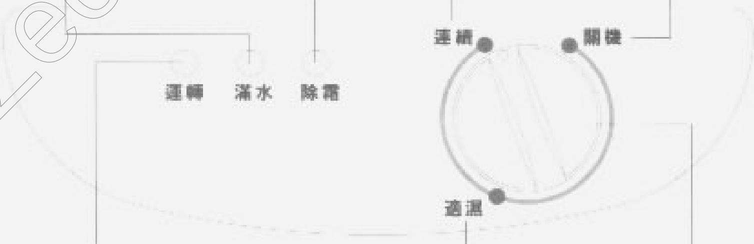

運轉指示燈

燈亮表示進行除濕運轉

適濕

溼度控制約在50%-60%之間

溼度控制旋鈕

用於調整除濕機運轉之動作控制開關

Zeon PDF Driver Trial
www.zeon.com.tw

使用方法

●啟動運轉

1)確定水箱是否放置定位。(當您購買回家，從紙箱中取出除濕機插上電源時，
若控制面板上之滿水指示燈亮，則請將水箱拉出再放回定位即可。)

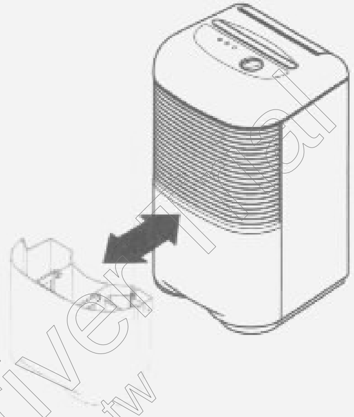

2)掀開出風口蓋板至所需要的角度。

3)將電源線之插頭確實插上電源插座。

4)旋轉“控制旋鈕”至所需濕度(通常在“適濕”的位置)，此時若室內濕度高
於設定值則開始運轉除濕。

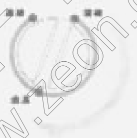

5)室內濕度經除濕後，濕度下降到濕度設定值以下時，則除濕機停止除濕。
6)如果除濕機停止除濕後，室內濕度上升到高於濕度設定值，則又開始運轉除
濕。
7)依4).5).6)項運作之循環，可使室內濕度維持在濕度設定值左右。

●滿水指示燈亮時之處理方式

當水箱之水滿時，滿水指示燈會亮起，同時除濕機會自動停止運轉。
此時將水箱之水倒掉，再將水箱放回原位置，除濕機即可繼續運轉。

以兩手傾倒水箱內除濕水

zeon PDF Driver Trial
www.zeon.com.tw

連續排水

● 除濕機附近排水良好時，可依實際需要按下列之步驟使用連續排水。

1)準備排水用PVC軟管(市販品，內徑15mm)。
2)取出水箱並使用小一字起子將機體背面之封口翹開，以便排水管伸入。

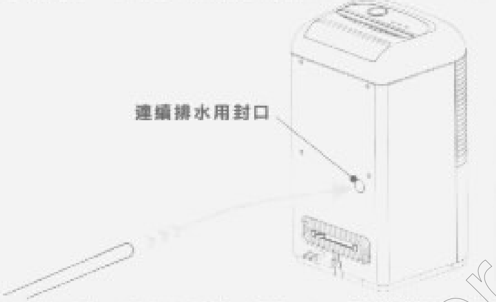

3)將PVC水管從機體背面翹開之封口處伸入，並從機體前方將伸入之排水管連接於排水口處。

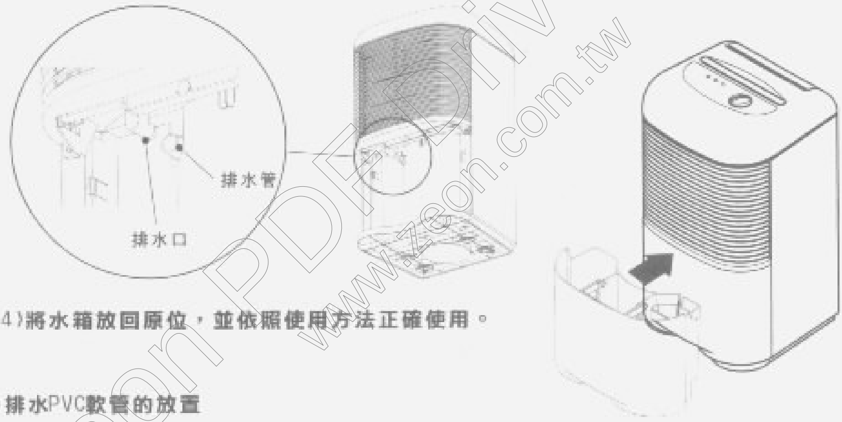

4)將水箱放回原位，並依照使用方法正確使用。

● 排水PVC軟管的放置

使用連續排水時，排水管所經過的路徑務必低於機體背面之排水口，嚴禁高低不平及水管過度折彎！

Zeon PDF Driver Trial
www.zeon.com.tw

使用注意事項

●使用時嚴禁拉扯電源線，以免因斷線而造成危險

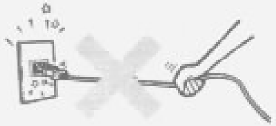

●請勿將機體放置於柔軟不平的地面，以免發生振動、異音或漏水。

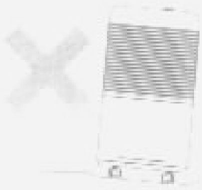

●嚴禁將棍棒或異物放入機體內，以免發生危險。

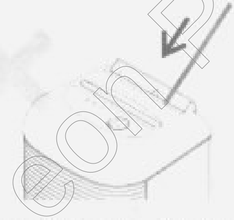

●機體請勿靠近熱源，外觀塑膠部分容易受熱變形。

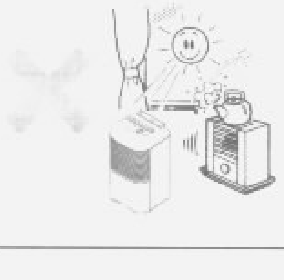

●嚴禁在機體附近噴灑殺蟲劑及使用油漆，以免塑膠部分變形或引火發生危險。

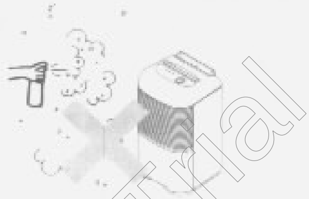

●本機爲可直接背面靠壁使用，並可在出風口上方適當烘乾衣物，但請保持50cm 以上距離。

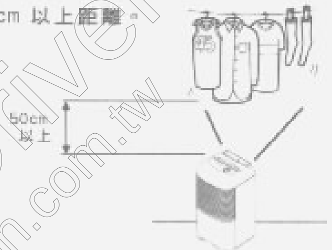

●爲使除濕功能達到最大，使用時盡量減少門窗之開關次數。

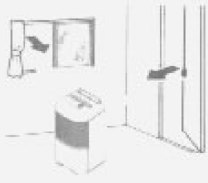

●再搬動或收藏時，請勿將除濕機側放或倒置，並請小心輕放避免碰撞。

Zeon PDF Driver Trial
www.zeon.com.tw

保養方法

在維修或清理除濕機之前，請務必確認電源開關是否已經關掉，
且電源插頭是否已經拔掉，以確保安全！

1)外觀之清潔：

A.請用質地柔軟且乾淨的抹布擦拭除濕機表面。

B.如果外箱沾滿灰塵或很髒時，請用柔性之清潔劑擦拭，再用乾布沾上清水將清潔劑擦掉。

C.嚴禁用水沖洗，以免造成絕緣不良而漏電。

2)空氣過濾網之清潔：

空氣過濾網的作用在過濾空氣中之灰塵及雜質，如果過濾網被灰塵阻塞則將影響除濕功能而且較耗電，因此在一般環境使用情況之下，最好每兩週能夠清洗一次過濾網，以維持良好的除濕能力。

●清潔步驟：

A.先取出水箱，再將空氣過濾網向下輕輕抽出。

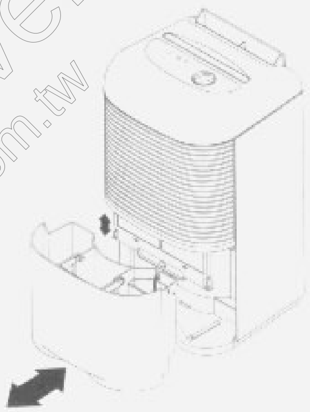

B.使用吸塵器或清水洗淨後用乾布略爲拭乾。

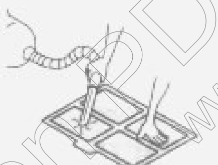

C.將乾淨的過濾網還原，並放回水箱即可繼續使用除濕機。

緊急處理方法

當除濕機有動作異常現象發生時，請迅速拔掉電源插頭，並請通知本公司服務單位處理，嚴禁自行拆卸除濕機，以免發生危險！

Zeon PDF Driver Trial
www.zeon.com.tw

規格

機　型	KJ-J60B
電　源	單向 110V / 60Hz
除濕能力	12 公升/日 (30℃ Rh80%) 6 公升/日 (27℃ RH60%)
消耗電力	260 W
外形尺寸 (高*寬*深)	612*316*307 mm
重　量	15 kg
適用室溫	B TYPE: 5℃ 以上

Zeon PDF Driver Trial
www.zeon.com.tw

歌林全省服務站

歌林對顧客服務的承諾永遠不變，若需維修時
請駕臨**歌林**關係企業：瑞林科技股份有限公司

服務站	地址	電話
基隆服務站	基隆市中船路112巷24號	☎(02)24266549
松山服務站	台北市松隆路119-3號	☎(02)27532330
北西服務站	台北市和平西路二段92-1號	☎(02)23032814
北北服務站	台北市敦煌路205號	☎(02)25952113
三重服務站	蘆洲市九芎街62號	☎(02)28483854
板橋服務站	土城市學府路一段189巷11弄2號	☎(02)22742008
中和服務站	中和市板南路112號1樓	☎(02)22445628
桃園服務站	中壢市新興路286號	☎(03)4287001
新竹服務站	新竹市和平路147號	☎(035)236370
苗栗服務站	苗栗市至公路403號	☎(037)363306
台中服務站	台中市北屯路427-3號	☎(04)2413763
中港服務站	台中市工業區20路39號	☎(04)3504471
彰化服務站	彰化市中山路一段123號	☎(04)7513774
台中機動班	台中市工業區20路39號	☎(04)3593064
南投服務站	南投市中興路344號	☎(049)233483
北港服務站	雲林縣北港鎮太平路261號	☎(05)7834757
嘉義服務站	嘉義市仁愛路168-2號	☎(05)2854310
新營服務站	新營市民榮里和平路6-1號	☎(06)6323714
嘉義機動班	嘉義縣水上鄉粗溪村136號	☎(05)2688940
台南服務站	台南市和緯路四段165號	☎(06)2804061
高雄服務站	高雄市光華一路148-2號	☎(07)7612976
建國服務站	高雄縣鳳山市中山西路27號	☎(07)7470710
忠孝服務站	屏東市忠孝路124號	☎(08)7325225
岡山服務站	高雄縣路竹鄉環球路459號	☎(07)6974493
澎湖服務站	馬公市民權路107號	☎(06)9274586
台東服務站	台東市永福路145號	☎(089)337343
花蓮服務站	吉安鄉吉興路一段234號	☎(038)529191
羅東服務站	羅東鎮興東南路35之1號	☎(039)543248

※消費者免付費專線：080-231-758

310531500M

敬告歌林產品愛用者：

本公司所屬全省服務站的地址、電話，時有變更或遷移，請恕本公司無法周全告知。為了保障您的權益，若需維修時，請您先查詢下列電話為禱。

台北(02)8282-7332　中壢(03)425-3820　台中(04)359-3064、350-4413　嘉義(05)268-8940、268-6574
高雄(07)723-7638　花東(038)529-191

歌林股份有限公司

■ 總　公　司：台北市重慶南路一段86號10樓..........TEL:(02)23143151

中華民國

Zeon PDF Driver Trial
www.zeon.com.tw